Let op!
Het betreft hier een voorbeeld schema,
hieraan kunnen geen rechten worden ontleend.

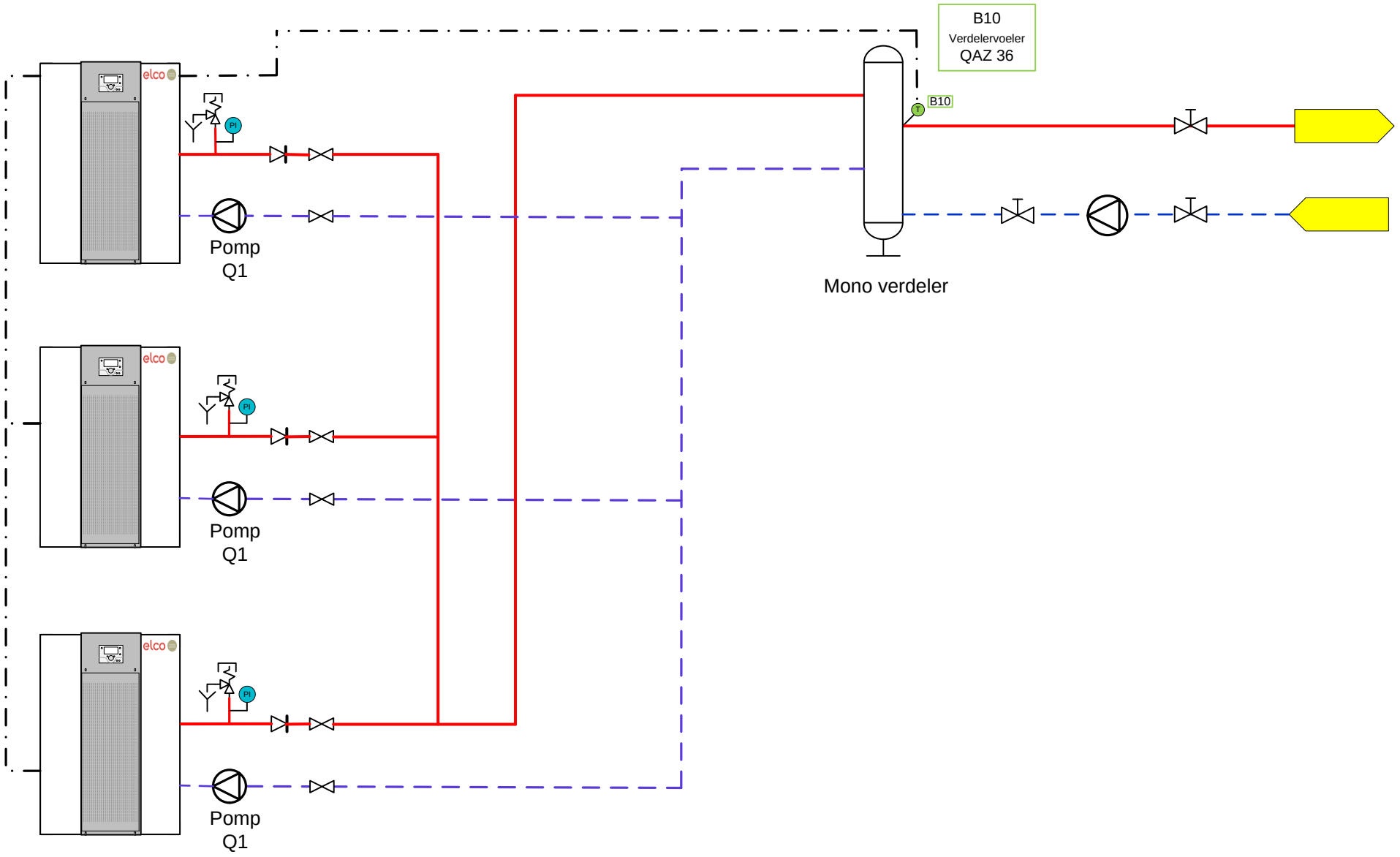

ATAG Verwarming Ned. Lichtenvoorde www.ATAGverwarming.com	Getekend door:	WAJ	Tekening:	3 x TRIGON XL met mono verdeler	
	Gecontroleerd:	WAJ	Schema nummer:		
	Datum:	01-06-2017			